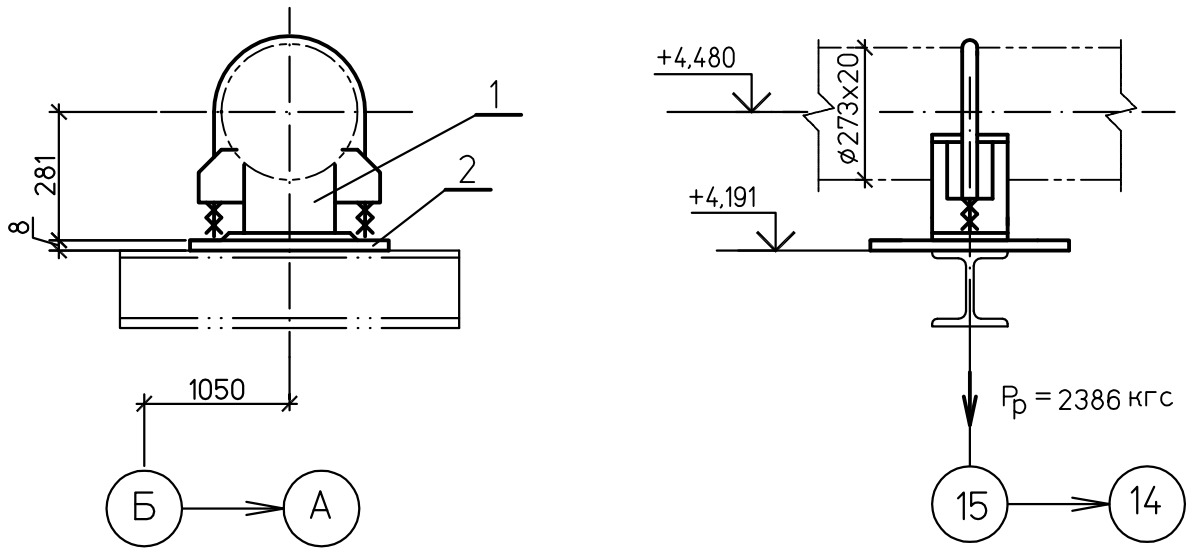

Спецификация деталей

Поз.	Обозначение	Наименование	Кол	Материал	Масса,кг		Приме-чание
					ед.	общ.	
1	18 ОСТ 108.275.29-80	Опора 273	1	Сборный	12,7	12,7	
2	ГОСТ 19903-74	Лист Б-ПН-0 8х380х380	1	Вст3пс2 ГОСТ 14637-89	9,0	9,0	
	ГОСТ 9467-75	Наплавленный металл		Э42А		0,6	

ИТОГО: 22,3 кг

1 Монтажный чертеж №1350.12.38А-30UHJ-1600-TD лист 7.

Инв. № подл. 83547 | Подпись и дата | Взам. инв. №

Изм.	Кол.уч.	Лист	№док.	Подп.	Дата	1350.12.38А-30UHJ-1600-TD			
						Объекты III очереди строительства ЗАО СГК (ТЭЦ)			
						Трубопроводы машзала БВД в осях 16-28 рядах А-В и внутристанционные трубопроводы.	Стадия	Лист	Листов
							р	9.10	
Н. контр.		Михеев				Напорный трубопровод ПЭН ВД №8 до ПВД №4,5. Опора скользящая 57.	ОТКРЫТОЕ АКЦИОНЕРНОЕ ОБЩЕСТВО ИНСТИТУТ ТЕПЛОЭЛЕКТРОПРОЕКТ НИЖНИЙ НОВГОРОД		
Проверил		Шкитилева							
Разработал		Михеев							

Файл: Формат А3